nevpa EUROPE

EcoSeries®

Robuste Schweißkonstruktion
für Schraub- / Niet-Verschlusstaschen

Robust welded construction
for screw- / rivet-on fastener pockets

PATENT PENDING

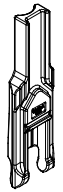

Optional:
06.001.001.45
Zentrierstück
Roof connection

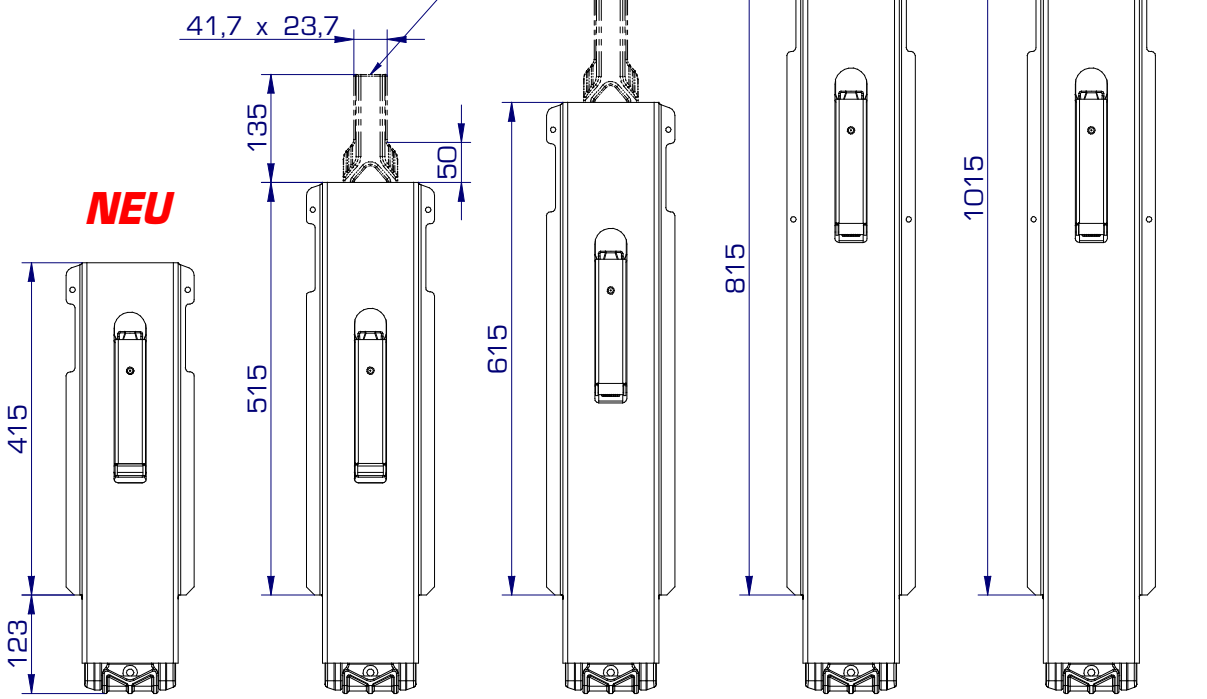

NEU

EcoSeries® 400 - KTL
06.000.004.00

EcoSeries® 500 - KTL
06.001.012.00

EcoSeries® 600 - KTL
06.002.017.00

EcoSeries® 800 - KTL
06.003.009.00

EcoSeries® 1000 - KTL
06.004.007.00

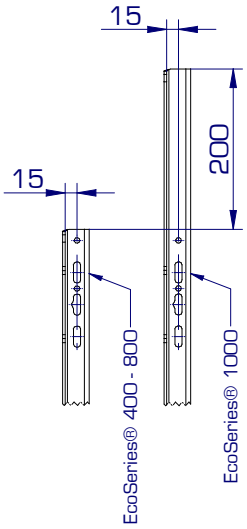

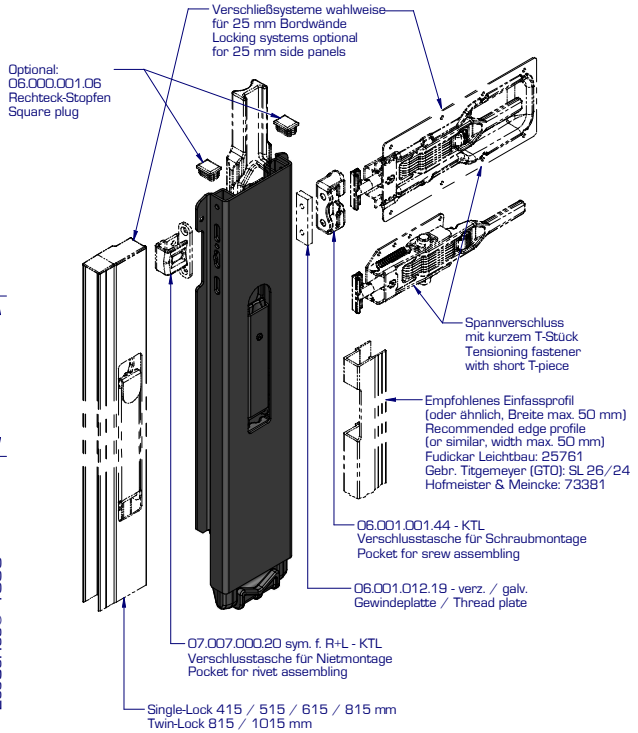

Eckanbau links * / Corner assembling left *

(Rechte Seite spiegelbildlich / Right hand side mirror inverted)

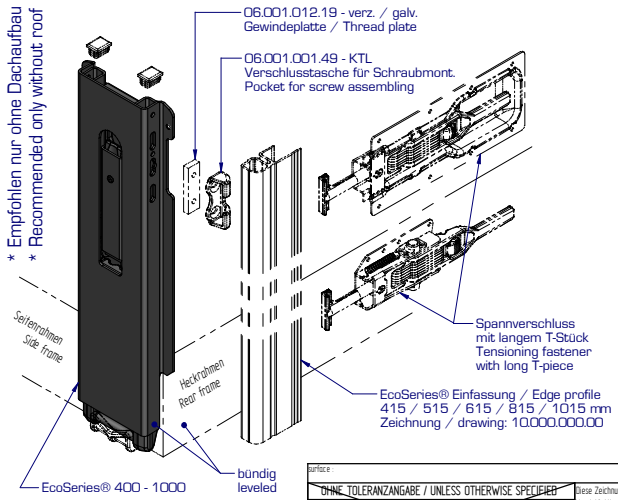

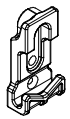

Rungenlager / Pillar bearing
06.001.001.30 KTL
06.001.001.32 feuerverz. / hot galv.
06.001.001.36 roh / raw

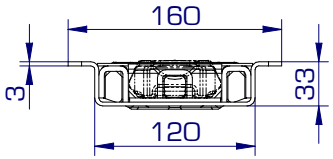

https://www.nevpa.de/produkte/bordwand-programm/ecoseries-mittel-eckrungen/
https://www.nevpa.de/produkte/bordwand-programm/spannverschlüsse/
https://www.nevpa.de/produkte/bordwand-programm/single-lock-vertikalverschlüsse/
https://www.nevpa.de/produkte/bordwand-programm/twin-lock-vertikalverschlüsse/

surface : | pretreatment :

OHNE TOLERANZANGABE / UNLESS OTHERWISE SPECIFIED

ALL IN MM	0,5 - 3	3 - 6	6 - 30	30 - 120	120 - 400	400 -1000
ABMESSUNG / DIMENSION	± 0,15	± 0,20	± 0,30	± 0,40	± 0,50	± 2,00
RADIUS	± 0,20	± 0,50	± 1,00	± 2,00	± 4,00	± 4,00
FASE / BEVEL	± 0,20	± 0,50	± 1,00	± 2,00	± 4,00	± 4,00
EBENHEIT / EVENESS	± 0,10	± 0,10	± 0,25	± 0,50	± 1,00	± 1,50
WINKEL / ANGELS	± 0,5°	± 1°	± 2°	± 3°	± 5°	

	date	name
drawn	04.10.2019	Heiko Bosch
checked		

Diese Zeichnung ist urheberrechtlich geschützt.
Vervielfältigung, Weitergabe oder Mitteilung an Dritte ist unzulässig.
This drawing is copyrighted.
Reproduction, transmission and informing to third parties is illegal.

scale : | weight : | projection :

material :

part name :
Übersicht Klapprungen EcoSeries®
Overview Pillars EcoSeries®

drawing No.: 06.000.004.99 | Blatt 1 | 1 Bl.

index | change | date | name

Ers.f.) | Ers.d.)

FILE NAME: 06.000.004.99 - Übersicht Klapprungen EcoSeries®.dft